AUKEY

User Manual

Aukey Ultrasonic Aroma Diffuser
Model: BE-A5

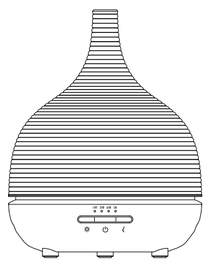

AUKEY INTERNATIONAL LIMITED
Web: www.aukey.com **E-mail:** support@aukey.com
Add: No.102, Building P09, Electronic Trade Center
Huanan City, Pinghu Town, Longgang District
Shenzhen, Guangdong 518111 CN
Made in China

Contents

Model: BE-A5

English ---------- 01~06
Deutsch ---------- 07~12
Français ---------- 13~18
Español ---------- 19~24
Italiano ---------- 25~30
日本语 ---------- 31~36

Thank you for choosing Aukey ultrasonic aroma diffuser. Please read this manual carefully and keep it for future reference. If you have any questions regarding this product, please contact Aukey by email at support@aukey.com.

Features

- Ultrasonic diffusing ensures the integrity of the essential oil molecular structure and allows for healthy bodily absorption.
- Ultrasonic water - oxygen diffusing produces healthy anions.
- 7-color changing LED provides light therapy.
- Combines the benefits of aroma-therapy, aqua-therapy and light-therapy.
- Unit may also be used as a non-aromatherapy humidifier.

Package content

- 1 x Aukey Ultrasonic Aroma Diffuser
- 1 x Power Adapter
- 1 x Measuring Cup
- 1 x User Manual

Specifications

Input Voltage	100V - 240V AC
Rated Voltage	24V DC
Power Consumption	Maximum 13W
Water Sink Capacity	500 (ml)
Misting Output	30 ml / hr
Dimension	(D) 170 x (H) 215 (mm)
Ultrasonic Rate	2.4 MHz

Product diagram

01. Outer Case
02. Water Tank Cover
03. Max Water Level
04. Water Tank
05. Mist Button
06. Power/Timer Button
07. Light Button
08. LED Light
09. Ultrasonic oscillating plate
10. Vent
11. Power Adapter Connector
12. DC Power Jack

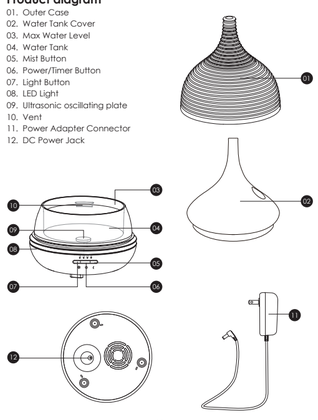

How to Use

1. Remove the outer case and open the water tank cover.
2. Fill the water tank with water, make sure water level does not exceed the max water level mark (500ml).
3. Add 6 to 10 drops of essential oil. The amount of oil added can vary according to the setting of the device.
4. Put the water tank cover and outer case back.
5. Connect the power adapter.
6. Press the Power/Timer Button to control mist continuous ON/power off and set time to 1HR/3HR/6HR auto-off.
7. Press the Light Button to switch on the 7-color LED light. Press the Light Button again to fix the light color.
8. Press the Mist Button to select mist setting.

Important:

- Do NOT use water warmer than 55℃
- Use only clean water.
- The amount of mist gradually increases as the water level goes down from max. And then begins decreasing when less than 1/3 of water remains. This is normal, not device malfunction.
- When water depletes, the device turns off automatically and the indicator light goes out.

Power/Timer Control

Press the Power/Timer Button will cycle through one of the five modes in the following order:

- **1HR:** Mist emits continuously and it will power off in 1 hour automatically.
- **3HR:** Mist emits continuously and it will power off in 3 hours automatically.
- **6HR:** Mist emits continuously and it will power off in 6 hours automatically.
- **ON:** Mist emits continuously.
- **Power Off:** Mist and LED light will turn off.

Mist Modes

Press the Mist button will cycle through one of the two modes in the following order, the default setting is Low Mist:

- **High Mist:** High mist emits continuously.
- **Low Mist:** Low Mist emits continuously.

LED Lights

Press the Light Button will cycle through one of the three lighting options in the following order:

- **Changing Light:** color automatically cycles through 7 available colors.
- **Fixed Light:** LED light stays in the current color.
- **Power Off:** LED light turns off.

Trouble Shooting

Problems	Possible Reasons.	Solutions
No Power	The adaptor is not properly plugged in.	Plug in the adaptor correctly.
	The mist button is not depressed.	Depress the button again.
Power is connected, but no mist coming out	No water or too little water in the water sink.	Check water level and pour enough water into the water tank.
Reduced or no mist when water sink is full	The Ultrasonic oscillating plate is contaminated.	Clean the Ultrasonic oscillating plate.
	Water is higher than the water level line.	Pour out the excess water.
	Excluding the above two reasons, and the fan is working normally, please check the vent whether is obstructed	Clean the obstacle on the vent.

Safety Cautions

- Only use the original power adaptor
- Use only as described in this manual. Never operate the device if the power adaptor is damaged.
- Always turn off and unplug the device during maintenance or when not in use.
- When moving the diffuser, please hold the bottom to prevent it from falling.
- Do not move or shake the diffuser during operation or when the power is on.
- Do not try to remove any parts of the diffuser during operation.
- Make sure the diffuser is placed on a flat surface to prevent overflow of water during operation.
- Do not pour water or other liquid through the vent.
- Do not touch the transducer, or scrap it with metal tools, as this will reduce mist output.
- Remove any liquid in the water tank after each use.
- Do not use the device if the outer cover is broken.

- Do not try to repair the device by yourself. Please return the entire unit back to the seller for repair.
- This is not a toy, please keep away from children

Care & Maintenance

To reduce the risk of electric shock, do not attempt to service the device in any way other than as described in this section of this manual.

Always unplug the adaptor from the aroma diffuser before performing any maintenance.

- Clean the water tank before using different essential oil.
- Clean the water tank and the water tank cover with a soft cloth.
- Clean the ultrasonic oscillating plate with a soft cloth. Do not use any metal to scrape the Ultrasonic oscillating plate.
- Clean the surface of the device with a soft cloth.

Warranty

We warrant Aukey Aroma Diffuser for **24 MONTHS** from date of its original purchase. If the unit becomes defective, please contact Aukey support by emailing to support@aukey.com with your purchase order ID and details of the problem.

We only provide after sales support for products purchased from Aukey or Aukey authorized distributors. If you have purchased the product from a seller other than Aukey, please contact your seller for warranty cover.

Customer Support Contact

For all enquiries, please contact us:
E-mail: **support@aukey.com**
Website: **www.aukey.com**

Danke, dass Sie sich für den Aukey Aroma Diffuser entschieden haben!
Bevor Sie das Produkt benutzen, lesen Sie bitte die Bedienungsanleitung sorgfältig durch. Falls Sie irgendwelche Fragen nach Produkt haben, kontaktieren Sie bitte uns unter support@aukey.com.

Eigenschaften

- Ultraschall-Diffuser garantiert die Integrität der Molekülstruktur von ätherischen Öls und ermöglicht eine gesundere körperliche Absorption.
- Ultraschall-Wasser: Sauerstoffdiffusions produziert gesunde Anionen
- Der Wechsel sieben farbiger LED Anzeige ermöglicht die Lichttherapie
- Kombiniert die Vorteile von Aroma, Aqua-und Lichttherapie
- Kann auch als Luftbefeuchter ohne Aromatherapie

Lieferumfang

- 1 x Aukey Aroma Diffuser
- 1 x Messbecher
- 1 x Netzteil
- 1 x Gebrauchsanleitung

Technische Daten

Eingangsspannung	100V - 240V AC
Nennspannung	24V DC
Energieverbrauch	Maximal 13W
Wassertank Kapazität	500ml
Nebel Emittieren	30ml / St.
Abmessung	(D) 170 x (H) 215(mm)
Ultraschall-Rate	2.4 MHz

Abbildung

01. Auße Hülle
02. Wassertank Abdeckung
03. Maximaler Wasserspiegel
04. Wasser Behälter
05. Nebel Taste
06. Power/Zeit Taste
07. Licht Taste
08. LED Anzeige
09. Ultraschall-Schwingplatte
10. Lüfter
11. Power Adapter Konnektor
12. Power Adapter Anschluss

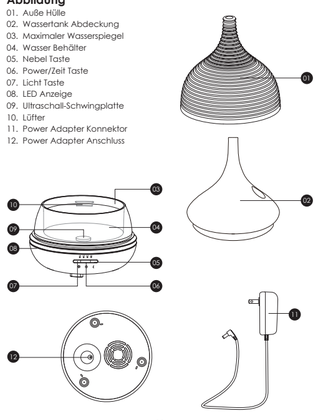

Wie zu benutzen

1. Entfernen Sie die auße Hülle und öffnen die Wassertankabdeckung.
2. Erfüllen Sie den Wassertank mit Wasser, und seien Sie sicher, dass das Wasser nicht über den maximalen Wasserspiegel ist.
3. Fügen Sie dann 6 bis 10 Tropfen ättrische Öl hinzu. Die Menge von Öl können nach der Aufforderung des Geräts entscheidet werden.
4. Legen Sie die Andeckung und auße Hülle von Diffuser zurück.
5. Schließen Sie den Power Adapter an
6. Drücken Sie die Power/Zeit Taste, um das Modus von Nebel (aus oder ein) und auch die Betriebszeit (1/3/6 St. Oder aus) zu kontrollieren.
7. Drücken Sie die Licht Taste, die 7 farbigen LED Licht wird dann eingeschaltet. Nach zweitem Drücken wird die Farbe von LED Licht bestätigt.
8. Drücken Sie die Nebel Taste, die Modus von Nebel einzustellen.

Wichtige Hinweise:

- Die Temperature von Wasser kann nicht über 55℃ sein.
- Nur sauberes Wasser kann benutzt werden
- Die Menge von Nebel vergrößert sich, wenn Wasserspiegel allmählich sinkt und start zu verkleinern, bis der Wasser nicht mehr als 1/3 ist. Diese Erscheinung ist normal unt nicht der Fehler von Gerät.
- Wenn Wasser verbraucht, wird dann dieser Diffuser sich auotmatisch ausschalten und wird die LED Anzeige aus.

Power/Zeit Kontronieren

Drücken Sie die Power/Zeit Taste, es gibt dann 5 Modus wie folgende Ordnung

- **1 St:** Nebel ermittiert kontinuierlich für eine Stunde und dann schaltet es sich automatisch aus
- **3 St:** Nebel ermittiert kontinuierlich für drei Stunden und dann schaltet es sich automatisch aus
- **6 St:** Nebel ermittiert kontinuierlich für drei Stunden und dann schaltet es sich automatisch aus

Ein: Nebel ermittiert kontinuierlich
Aus: Nebel und Licht wird ausgeschaltet.

Nebel Modus

Drücken Sie die Nebel Taste, um das Nebel Modus zu kontrollieren. Es gibt zwei Modus wie folgend. Die Voreinstellung ist dünner Nebel:
Dicker Nebel: dicker Nebel ermittiert kontinuierlich
Dünner Nebel: dünner Nebel ermittiert kontinuierlich

Licht Modus

Drücken Sie die Licht(Light) Taste, es gibt 3 drei Modus wie folgenden:

- **Farbe Wechsel:** 7 Farben wird sich miteinander ändern
- **Ständige Farbe:** eine ausgewählte Farbe beleuchtet
- **Ausschalten:** LED wird aus

Einfache Fehlersuche

Probleme	Mögliche Gründe	Lösungen
Kein Strom	Der Stecker wird nicht völlig eingesteckt.	Stecken Sie den Stecker richtig ein.
	Die Nebel Taste wird nicht gedrückt.	Drücken Sie die Nebel Taste noch einmal.
Strom angeschloßen Aber kein Nebel	Kein Wasser oder zu wenig Wasser.	Überprüfen Sie den Wasserspiegel und erfüllen genügendes Wasser
Kein Nebel oder Nebel verkleinert wenn der Wassertank voll ist	Die Ultraschall -Schwingplatte ist verschmutzt.	Reinigen Sie die Ultraschall-Schwingplatte
	Wasser ist höher als die Wasserstand Linie.	Gießen Sie das überschüssige Wasser ab.
	Ohne Berücksichtigung der beiden oben genannten Gründen und der Lüfter funktioniert ordnungsgemäß. Überprüfen Sie bitte, ob die Entlüftung verstopft wird	Reinigen Sie die Entlüftung

Vorsicht

- Benutzen Sie bitte immer den originalen Stecker
- Benutzen Sie bitte ein weiches Reinigungstuch um den Aroma Diffuser zu reinigen.
- Bitte achten Sie darauf, dass kein Wasser in den Luftausgang des Diffusers gelangt.
- Bitte platzieren Sie das Gerät horizontal um es vor Schäden zu schützen.
- Sorgen Sie bitte dafür, dass der Stromadapter trocken ist, bevor Sie ihn verbinden.
- Befüllen Sie den Tank nicht direkt unter dem Wasserhahn.
- Wenden Sie beim Wischen des Nebelchips keine Kraft an.
- Achten Sie darauf, dass kein Wasser in den Luftausgang gelangt.

- Denken Sie daran, die Lippe zwischen dem Tank und der Basis trocken zu machen.
- Es sollten sich keine Kinder ohne Aufsicht neben dem Diffuser aufhalten.
- Der Aroma Ddiffuser sollte in sicherem Abstand zu hitzeverursachenden Geräten stehen, so wie Heizungen,Gaskochflächen oder Elektrobrenner. Benutzen Sie den Aroma Diffuser immer nur in gut belüfteten Räumen.

Reinigung & Pflege

Um das Risiko eines Stromschlags zu verringern, sollten Sie nicht versuchen, das Gerät in einem anderen als die in diesem Abschnitt des Handbuchs beschriebenen Art und Weise zu bedienen.
Trennen Sie den Adapter vom Aroma Diffuser, bevor Sie diesen Artikel benutzen .

- Reinigen Sie den Wassertank, bevor Sie verschiedene ätherische Öl erfüllen.
- Reinigen Sie den Wassertank und die Wassertank Abdeckung mit einem weichen Tuch.
- Reinigen Sie die Ultraschallschwingplatte mit einem weichen Tuch. Verwenden Sie kein Metall, die Ultraschall-Schwingscheibe kratzen.
- Reinigen Sie die Oberfläche des Gerätes mit einem weichen Tuch.

Garantie

Wir bieten unseren Kunden eine Garantie von **24 Monaten** ab Kaufdatum an. Bei irgendwelchen Fragen kontaktieren Sie bitte uns unter support@aukey.com.

Wir sind nur in der Lage After-Sales Dienstleistungen für Käufer anzubieten, welche direkt über Aukey getätigt wurden. Wenn Sie Ihr Produkt wo anders erworben haben, kontaktieren Sie den entsprechenden Verkäufer bezüglich Umtausch- und Rückgabefragen. Bitte nehmen Sie zur Kenntnis, dass der unauthorisierte Weiterverkauf von Aukey Produkten nicht gestattet ist.

Kundenservice Kontakt

Für Fragen betreffend unserer Produkte, schicken Sie uns bitte eine E-Mail an **support@aukey.com.**
Webseite: **www.aukey.com**

Merci de choisir le diffuseur de parfum Aukey. Veuillez lire attentivement ce manuel et le conserver pour la référence future. Si vous avez des questions concernant ce produit, merci de contacter Aukey par email à support@aukey.com.

Caractéristiques

- Le diffuseur à ultrason permet l'intégrité de la structure moléculaire de l'huile essentielle et l'absorption saine pour le corps. .
- Le diffuseur de l'eau - oxygène à ultrason produit l'anions sains.
- LED 7- couleur changeant fournit la luminothérapie.
- Combinaison les avantages d'aromathérapie, aqua-thérapie et luminothérapie.
- Être utilisé également comme un humidificateur sans l'aromathérapie.

Contenu de l'emballage

- 1 x Aukey Diffuseur d'arôme
- 1 x Tasse à mesurer
- 1 x Adaptateur secteur
- 1 x Mode d'emploi

Spécification

Tension d'entrée	100V - 240V AC
Tension nominale	24V DC
Consommation d'énergie	Maximum 13W
Capacité de réservoir d'eau	500 (ml)
Sortie de brouillard	30 ml / hr
Dimension	(D) 170 x (H) 215 (mm)
Taux Ultrasonique	2.4 MHz

Diagramme de produit

01. Case externe
02. Couvercle du réservoir d'eau
03. Niveau Max d'eau
04. Réservoir d'eau
05. Bouton de brouillard
06. Bouton d'alimentation / minuterie
07. Bouton de lumière
08. Lamp LED
09. Plaque Oscillante à Ultrason
10. Ventilateur
11. Connecteur d'adaptateur
12. Prise d'alimentation DC

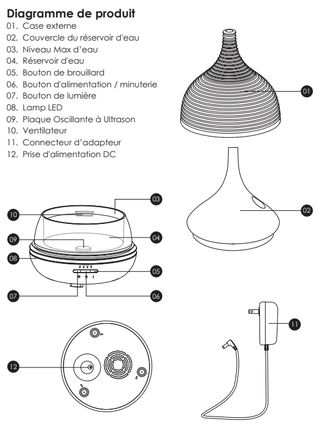

Comment l'utiliser

1. Retirez le case externe et ouvrez le couvercle du réservoir d'eau
2. Mettez l'eau au réservoir d'eau et assurez que le niveau de l'eau ne dépasse pas le niveau d'eau max (500ml)
3. Ajoutez 6 à 10 gouttes d'huile essentielle. La quantité d'huile ajoutée se varie selon du réglage du dispositif
4. Remettez le couvercle du réservoir d'eau et le case externe à sa place
5. Branchez l'adaptateur d'alimentation
6. Appuyez sur le bouton d'alimentation / minuterie pour contrôler le brouillard continuel d'allumer / hors tension et régler le temps de 1 h / 3H / 6H auto-off.
7. Appuyez sur le Bouton de Lumière pour allumer la lumière LED de 7 - couleurs. Appuyez de nouveau sur le Bouton de Lumière pour fixer la couleur de la lumière
8. Appuyez sur le bouton de brouillard pour sélectionner le réglage de brouillard

Important:

- Ne pas utilisez de l'eau plus chaude que 55℃
- Utilisez de l'eau propre
- La quantité de brouillard augmente progressivement à mesure que le niveau d'eau descend de max. Et puis commencer à diminuer lorsque moins de 1/3 d'eau reste. C'est normal, pas de dysfonctionnement de l'appareil
- Lorsque l'eau épuise, l'appareil se désactive automatiquement et le voyant s'éteint

Contrôle d'alimentation / minuteur

Appuyez sur le bouton d'alimentation / minuterie, il circule par l'un des cinq modes dans l'ordre suivant:

- **1H:** Le brouillard émet en permanence et il sera hors tension automatiquement en 1 heure
- **3H:** Le brouillard émet en permanence et il sera hors tension automatiquement en 3 heure
- **6H:** Le brouillard émet en permanence et il sera hors tension automatiquement en 6 heure
- **ON:** Le brouillard émet en permanence.
- **Hors Tension:** Le brouillard et la lumière LED éteindront

Modes de brouillard

Appuyez sur le bouton de brouillard, il circule par l'un des deux modes dans l'ordre suivant, le réglage par défaut est le faible brouillard:

- **Haut Mist:** Le brouillard haut émet en permanence.
- **Faible Mist:** Le brouillard faible émet en permanence.

Lumière LED

Appuyez sur le bouton de lumière, il changera par l'un des trois options de lumière dans l'ordre suivant:

- **Modification de la lumière:** Le couleur change entre 7 couleurs disponibles automatiquement.
- **Fixe de la lumière:** La lumière LED reste dans la couleur courante
- **Éteindre:** La lumière LED s'éteindra.

Troubles de fonctionnment

Problèmes	Raisons	Solutions
Sans puissance	L'adaptateur n'est pas branché correctement.	Branchez l'adaptateur correctement.
	Le bouton de brouillard n' est pas pressé.	Appuyez de nouveau sur le bouton.
L'alimentation est connecté, mais pas de brouillard.	Pas d'eau ou trop peu d'eau dans le réservoir d'eau.	Vérifiez le niveau d'eau et versez suffisamment d'eau dans le réservoir d'eau.
Réduit ou pas de brouillard lorsque le réservoir d'eau est plein	La plaque oscillante à ultrasons est contaminée.	Nettoyez la plaque oscillante à ultrasons.
	Trop d'eau dans le réservoir. En excluant les deux raisons ci-dessus, et le ventilateur fonctionne normalement, veuillez vérifier si l'évent est obstruée	Versez des eaux en trop Nettoyez l'obstacle sur l'évent

Attention

- Utilisez seulement l'adaptateur d'alimentation d'origine
- Utilisez seulement comme décrit dans ce manuel. Ne jamais faire fonctionner l'appareil si l'adaptateur d'alimentation est endommagé.
- Toujours éteindre et débrancher le dispositif pendant l'entretien ou en cas de non utilisation.
- Lorsque déplacer ce diffuseur, veuillez tenir le bas pour éviter de tomber.
- Ne déplacez pas ni secouer le diffuseur pendant le fonctionnement ou lorsque l'appareil est allumé
- N'essayez pas d'enlever aucune partie du diffuseur pendant le fonctionnement.
- Assurez-vous que le diffuseur est placé sur une surface plane pour éviter le débordement de l'eau pendant le fonctionnement
- Ne versez pas de l'eau ou d'autre liquide à l'évent
- Ne touchez pas le capteur, ou l'endommager avec des outils métalliques, car cela va réduire la production de la brouillard.
- Retirez tout liquide dans le réservoir d'eau après chaque utilisation.
- N'utilisez pas l'appareil si le case externe est cassé
- N'essayez pas de réparer l'appareil vous-même, veuillez retourner l'ensemble de l'appareil au vendeur pour la réparation.

- Ne laissez pas le diffuseur à portée des enfants sans la surveillance d'un adulte.

Entretien et Maintenance

Pour réduire le risque de choc électrique, ne faites pas des opérations hors ce manuel.

- Toujours débrancher l'adaptateur du diffuseur d'arôme avant d'effectuer toute opération de maintenance.
- Nettoyez le réservoir d'eau avant d'utiliser l'huile essentielle différente
- Nettoyez la plaque oscillante à ultrasons avec un chiffon doux. N'utilisez pas aucun métal pour la gratter.
- Nettoyer la surface de l'appareil avec un chiffon doux

Garantie

Nous garantissons Aukey Diffuseur d'arôme pendant **24 mois** à compter de la date d'achat initiale pour les défauts de fabrication. Si l'appareil tombe en panne en raison d'un défaut de fabrication, veuillez communiquer avec le service à la clientèle Aukey directement par email à support@aukey.com avec votre ordre d'achat d'identité et les détails du problème.

Nous pouvons fournir de service après-vente uniquement pour les produits achetés directement à partir de la société Aukey ou les distributeurs autorisé par Aukey. Si vous avez acheté chez un vendeur différent, veuillez le contacter pour tout échange ou toute demande.

Contactez le service à la clientèle

Pour toutes demandes, merci de nous contacter:
E-mail: **support@aukey.com**
Site Web: **www.aukey.com**

Gracias por haber elegido Aukey Difusor de aromas. Por favor, lea atentamente este manual y consérvelo para futuras consultas. Si usted tiene alguna pregunta acerca de este producto, por favor póngase en contacto con Aukey por correo electrónico a support@aukey.com.

Características

- Difusor ultrasónico garantiza la integridad de la estructura molecular de los aceites esenciales y permite la absorción corporal saludable.
- Agua ultrasónico - difusora oxígeno produce aniones saludables.
- Cambio LED de 7 colores propociona la terapia de luz.
- Combina los beneficios de aromaterapia, hidroterapia y terapia de luz.
- Unidad también se puede utilizar como un humidificador no aromaterapia.

Contenido del paquete

- 1 x Aukey Humidificador ultrasónico del aroma
- 1 x taza de medir
- 1 x Adaptador de alimentación
- 1 x Manual del usuario

Especificaciones

Voltaje de entrada	100V - 240V AC
Tensión nominal	24V DC
Consumo de energía	Máximo 13W
Capacidad de fregadero	500 (ml)
Salida de nebulización	30 ml / hora
Dimensión	(D) 170 x (H) 215 (mm)
Peso neto	2.4 MHz

Diagrama de producto

01. Caso externo
02. Tapa de tanque de agua
03. Nivel máximo de agua
04. Tanque de agua
05. Botón de la niebla
06. Botón de Potencia / Temporizador
07. Botón de Luz
08. Luz LED
09. Ultrasónico placa oscilante
10. Salida de escape
11. Conectador de adaptador de corriente
12. Conector de alimentación DC

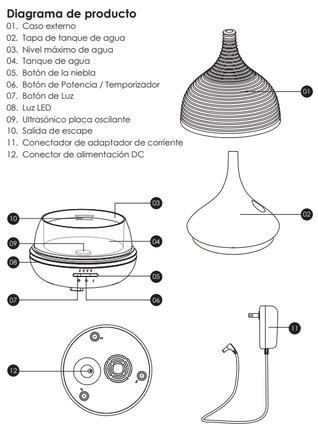

¿Cómo utilizar?

1. Retire el caso externo y abra la tapa del tanque de agua.
2. Llene el tanque de agua con agua, asegure que el nivel de agua no exceda la marca de máximo nivel de agua (500ml)
3. Ponga 6 a 10 gotas de aceite esencial. La cantidad de aceite añadido puede variar según la configuración del dispositivo.
4. Ponga la tapa del tanque de agua y caso externo de nuevo.
5. Conecte el adaptador de corriente.
6. Pulse el botón de encendido / Temporizador para controlar la niebla continua encendido / apagado y el tiempo establecido en 1HR / 3HR / 6HR de apagado automático.
7. Pulse el botón de la luz para encender la luz LED de 7 colores. Pulse el botón de la luz de nuevo para fijar el color de la luz
8. Pulse el botón de la niebla para seleccionar la configuración de niebla.

Importante:

- No use agua caliente más que 55 ℃.
- Utilice sólo agua pura.
- La cantidad de niebla aumenta gradualmente debido al nivel de agua desciende desde el máx y empieza a declinar cuando menos de un tercio del nivel de agua.Esto es normal, no es falla del equipo.
- Cuando el agua se agota, el dispositivo se apaga automáticamente y la luz indicadora se apaga.

Control de Potencia / Temporizador

Pulse el Botón de Potencia/Temporizador se muestrá un ciclo a través de uno de los cinco modos en el siguiente orden:

- **1HR:** Niebla emite de forma continua y se apagará en 1 hora de forma automática.
- **3HR:** Niebla emite de forma continua y se apagará en 3 horas de forma automática.
- **6HR:** Niebla emite de forma continua y se apagará en 6 horas de forma automática.
- **Encendido:** Niebla emite continuamente.
- **Apagado:** Niebla y luz LED se apagarán.

Modos de la niebla

Pulse el botón de la niebla se muestrá un ciclo a través de uno de los dos modos en el siguiente orden.la configuración predeterminada es Baja Niebla:

- **Alta Niebla:** Alta niebla emite continuamente.
- **Baja Niebla:** Baja Niebla emite continuamente.

Luces LED

Presione el botón de la niebla se ejecutará de acuerdo con uno de los tres modos en el siguiente orden:

- **Cambio de luz:** Cambio de color a través de 7 colores disponibles.
- **Luz fija:** LED estancias de luz en el color actual.
- **Apagado:** La luz LED se apaga.

Solución de problemas

Problemas	Posibles razones	Soluciones
Ninguna fuente de alimentación	El adaptador no está enchufado correctamente.	Conecte el adaptador correctamente.
	El botón de la niebla no está presionado.	Presione el botón de nuevo.
Potencia está conectado, pero no hay niebla que sale	No hay agua o muy poca agua en el contenedor de agua.	Compruebe el nivel de agua y vierta suficiente agua en el depósito de agua.
Reducido o sin niebla cuando el fregadero de agua está lleno	La placa oscilante ultrasónico está contaminada.	Limpie la placa oscilante ultrasónico
	El agua es más alta que la línea de nivel de agua.	Vierta el exceso de agua
	Aparte de las dos razones anteriores, y el ventilador está funcionando normalmente, por favor revise si el respiradero está obstruido.	Limpie el obstáculo en la ventilación

Precauciones de seguridad

- Utilice únicamente el adaptador de alimentación original.
- Use solamente lo que se describe en este manual. Nunca utilice el dispositivo si el adaptador de alimentación está dañado.
- Siempre apague y desenchufe el dispositivo durante el mantenimiento o cuando no esté en uso.
- Al mover el difusor, por favor, pulse la parte inferior para evitar que se caiga.
- No mueva ni sacuda el difusor durante el funcionamiento o cuando la unidad está encendida.
- No trate de remover cualquier parte del difusor durante la operación.
- Asegúrese de que el difusor se coloca sobre una superficie plana para evitar el desbordamiento de agua durante el funcionamiento.
- No vierta agua u otro líquido a través de la rejilla de ventilación.
- No toque el transductor o desecharlo con herramientas de metal, ya que esto reducirá la producción de niebla.
- Retire cualquier líquido en el tanque de agua después de cada uso.

- No utilice el dispositivo si la cubierta exterior está roto.
- No trate de reparar el aparato por sí mismo. Por favor, devuelva la unidad completa de nuevo al vendedor para su reparación.
- Esto no es un juguete, por favor mantenga alejado de los niños.

Cuidado y Mantenimiento

Para reducir el riesgo de choque eléctrico, no intente reparar el dispositivo de ninguna manera que no sea se describe en esta sección de manual.
Desconecte siempre el adaptador del difusor de aromas antes de realizar cualquier mantenimiento.

- Limpie el tanque de agua antes de usar diferentes aceites esenciales.
- Limpie el tanque de agua y la tapa del tanque de agua con un paño suave.
- Limpie la placa oscilante de ultrasonidos con un paño suave. No utilice cualquier metal para raspar la placa oscilante ultrasónico.
- Limpie la superficie del dispositivo con un paño suave.

Garantía

Ofrecemos la garantía de Aukey Difusor de aromas durante **24 meses** desde la fecha de la compra original. Si el difusor de aromas falla debido a cualquier defecto de fabricación, por favor póngase en contacto con soporte Aukey por correo electrónico a support @ aukey.com con su identificación de la orden de compra y los detalles del problema.

Sólo proporcionamos soporte de post-venta para los productos comprados de Aukey o distribuidores autorizados. Si ha comprado el producto de un vendedor que no sea Aukey, por favor póngase en contacto con su vendedor para obtener la garantía.

Contacto de atención al cliente

Para cualquier consulta, por favor póngase en contacto con nosotros:
E-mail: **support@aukey.com**
Sitio Web: **www.aukey.com**

Grazie per aver scelto Aukey Umidificatore Aromi. Si prega di leggere attentamente questo manuale e conservarlo per riferimenti futuri. Se Lei ha alcune domande riguardanti il prodotto, non esiti a contattare Aukey via email a support@aukey.com.

Caratteristiche

- Diffusore ultrasonico garantisce l'integrità della struttura molecolare di olio essenziale e permette l'assorbimento sano del corpo.
- Acqua ultrasonico - ossigeno diffusivo produce anioni sani.
- 7-colore LED cambiabile fornisce la terapia della luce.
- Combinazione dei vantaggi di aroma-terapia, aqua-terapia e luce-terapia.
- Può essere utilizzato anche come un umidificatore non aroma-terapia.

Contenuto di pacchetto

- 1 x Aukey Umidificatore Aromi Ultrasonico
- 1 x Adattatore d'alimentazione
- 1 x Misurino
- 1 x Manuale d'uso

Specifiche

Tensione Input	100V - 240V AC
Tensione Nominale	24V DC
Consumo Elettrico	13W al massimo
Capacità del lavandino d'acqua	500 (ml)
Output di Nebbia	30 ml / ora
Dimensione	(D) 170 x (H) 215 (mm)
Tasso d'Ultrasuoni	2.4 MHz

Diagramma del Prodotto

01. Guscio esterno
02. Coperchio di Serbatoio d'acqua
03. Massimo Livello d'acqua
04. Serbatoio d'acqua
05. Bottone Nebbia (Mist)
06. Bottone d'alimentazione/ di tempo
07. Bottone Luce (Light)
08. Luce LED
09. Piastra oscillante ultrasonica
10. Sfiato (Vent)
11. Connettore di Adattatore d'alimentazione
12. DC Power Jack

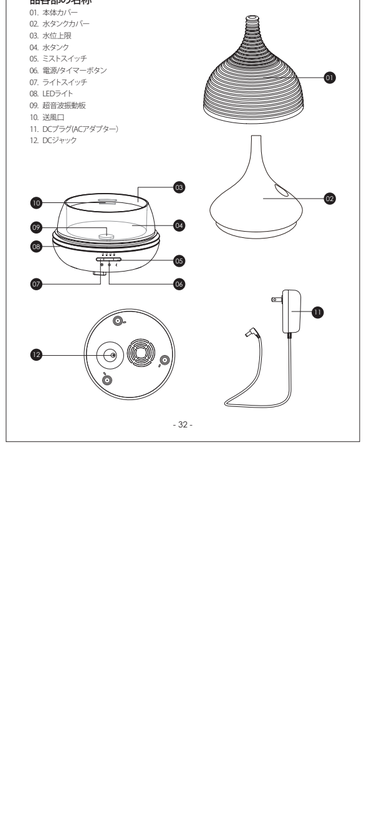

Come usare

1. Rimuovere il guscio esterno e aprire il coperchio di serbatoio d'acqua.
2. Riempire il serbatoio d'acqua ed assicurarsi che il livello d'acqua non superi il segno di livello massimo d'acqua (500ml).
3. Aggiungere 6-10 gocce di olio essenziale. La quantità di olio aggiunto può variare secondo l'impostazione del dispositivo.
4. Mettere bene in posizione il coperchio del serbatoio d'acqua e guscio esterno.
5. Connettere l'adattatore d'alimentazione.
6. Premere il bottone d'alimentazione/ di tempo per controllare l'impostazione ON/OFF della nebbia continua e impostare il tempo di 1 ora/ 3 ore / 6 ore per spegnimento automatico.
7. Premere il bottone Luce per accendere la luce LED di 7-colore e premerlo di nuovo per fissare il colore della luce.
8. Premere il bottone nebbia per selezionare l'impostazione di nebbia.

Importante:

- Non utilizzare l'acqua calda superiore a 55℃.
- Utilizzare solo acqua pulita.
- La quantità di nebbia aumenta gradualmente mentre il livello d'acqua scende dal massimo. E poi comincia a diminuire quando rimane meno di 1/3 d'acqua. Questo è normale, e non è alcun malfunzionamento del dispositivo.
- Quando l'acqua si esaurisce, il dispositivo si spegnerà automaticamente e l'indicatore di luce si spegnerà.

Controllo di Alimentazione/ Tempo

Premere il bottone d'alimentazione/ di tempo fa circolare attraverso una delle cinque modalità con ordine seguente:

- **1HR:** La nebbia emette continuamente e si spegne automaticamente in 1 ora.
- **3HR:** La nebbia emette continuamente e si spegne automaticamente in 3 ore.
- **6HR:** La nebbia emette continuamente e si spegne automaticamente in 6 ore.
- **ON:** La nebbia emette continuamente.
- **Power Off:** Nebbia e luce LED si spegneranno.

Modalità di Nebbia

Premere il bottone Nebbia fa circolare attraverso una delle due modalità con ordine seguente, e l'impostazione predefinita è Low Mist (di livello basso):

- **High Mist:** Nebbia a livello alto emette continuamente.
- **Low Mist:** Nebbia a livello basso emette continuamente.

Luci LED

Premere il bottone Luce fa circolare attraverso una delle tre opzioni d'illuminazione con ordine seguente:

- **Cambia la luce:** Colore circola automaticamente attraverso 7 colori disponibili.
- **Luce fissa:** Luce LED rimane in colore attuale.
- **Power Off:** Luce LED si spegnerà.

Risoluzione dei Problemi

Problemi	Possibili motivi	Soluzioni
Potenza vuota	L'adattatore non è collegato in modo corretto.	Collegare l'adattatore in modo corretto.
	Il bottone nebbia non è premuto.	Premere di nuovo il bottone.
collegata, ma nessuna nebbia uscita	Non c'è acqua o troppo poca acqua nel lavandino.	Controllare il livello d'acqua e versare sufficiente acqua nel serbatoio d'acqua.
Ridotto o non nebbia quando lavandino d'acqua è pieno	La piastra oscillante ultrasonica è contaminata.	Pulire la piastra oscillante ultrasonica
	L'acqua è superiore alla linea di livello d'acqua.	Versare fuori l'acq